PRODUKT BROSCHYR SEKTION



LENHOVDA

RADIATORFABRIK



KLASSISK SEKTIONSRADIATOR

Lenhovda Radiatorfabrik tillverkar klassiska sektionsradiatorer med ursprung i 1930-talet. De omtyckta radiatorerna skänker charm och tidlöshet och ger en stilfull och skön rumsvärme.

I de sammanhang där det läggs särskild omsorg om byggnadsvård och miljöer är våra radiatorer mycket efterfrågade. Vi kan designa sektionsradiatorer efter alla önskemål och förse dem med alla typer av anslutningar och mått. Vi tillverkar svängda radiatorer, fristående radiatorer, radiatorer för trapphus och burspråk och lackerar dem naturligtvis efter kundernas färgval. För våra fristående radiatorer finns flera alternativ, som integrerat golvstöd och justerbara golvkonsoler.



Generellt för klassisk sektionsradiator

Radiatortyper MR, REX, DUPLEX, TRIPLEX, NISCH-D, NISCH-T och SPECIAL
Konstruktion Enligt EN 442
Material Kallvalsat stål 1,25mm, enligt EN13100/13101

Ytbehandling
Avfettning
Fosfatering
Grundmålning
Pulverlackering med epoxypolyester
Härdning
Ytbehandlingen uppfyller DIN 55900

Färg RAL 9016
Tryckklass PN6
Anslutning 4x1/2" ISO228, innergänga
Tillbehör 1/2" luftskruv och propp, samt erforderliga konsoler medlevereras
Kvalitetsnorm ISO 9001

Kundanpassning Radiatorlängder kan kundanpassas per sektion, maxlängd 4 000 mm.
Mot pristillägg tillverkas radiatorerna med 3/8", 3/4", 1" och 1 1/4" anslutningar, samt 1/8" för avluftning i valfria placeringar. Radiatorerna går även att få med valfri anslutningsstorlek för förekommande bottenanslutningar.
Radiatorerna kan med fördel svängas alternativt vinklas, enligt mall eller ritning från kund.
Radiatorerna kan levereras olackerade, grundlackerade eller lackerade i valfri kulör.
För andra kundanpassningar kontakta Lenhovda Radiatorfabrik.

Monteringsmått

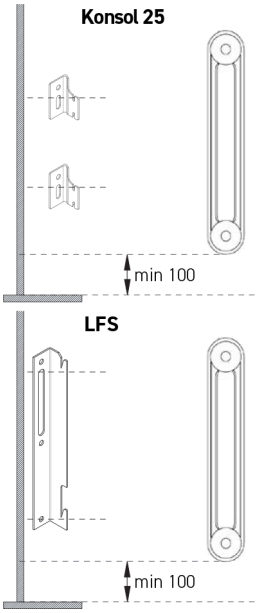

Borrmått i mm		LFS		Konsol 25	
Höjd	**Modell**	**Nedre**	**Övre**	**Nedre**	**Övre**
300	REX	72	195	73	187
300	DUPLEX, NISCH-D	72	195	80	195
300	TRIPLEX, NISCH-T	72	195	80	190
440	REX, MR	85	325	92	315
440	DUPLEX, NISCH-D	90	330	95	313
440	TRIPLEX, NISCH-T	90	330	95	320
500	REX, MR	115	355	120	345
500	DUPLEX, NISCH-D	120	360	125	350
500	TRIPLEX, NISCH-T	120	360	125	350
590	REX, MR	160	400	163	392
590	DUPLEX, TRIPLEX	165	405	170	395
590	NISCH-D, NISCH-T	165	405	170	395
740	REX	150	565	150	555
740	DUPLEX, TRIPLEX	155	570	156	559
740	NISCH-D, NISCH-T	155	570	156	559
990	REX	275	690	275	680
990	DUPLEX, TRIPLEX	280	695	280	685
990	NISCH-D, NISCH-T	280	695	280	685

Borrmått är satta efter radiatorns underkant.

Montera radiatorn minst 100 mm. från golv till underkant radiator.

Önskas låst radiator mot avhängning (VDI – endast konsol 25) öka nedre borrmått med 25 mm och vänd konsolen och lås med väggskruv.

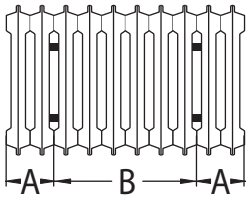

Antal sektioner	REX		Antal sektioner	MR, NISCH-D, NISCH-T		Antal sektioner	DUPLEX, TRIPLEX, SPECIAL	
	A	B		A	B		A	B
7-10	60	Ant. sekt x 30-120	7-10	75	Ant. sekt x 37,5-150	7-10	90	Ant. sekt x 45-180
11-15	90	Ant. sekt x 30-180	11-15	113	Ant. sekt x 37,5-225	11-15	135	Ant. sekt x 45-270
16-33	120	Ant. sekt x 30-240	16-26	150	Ant. sekt x 37,5-300	16-26	180	Ant. sekt x 45-360
34-50	120	3 linjaler	27-50	150	3 linjaler	27-40	180	3 linjaler
51-68	120	4 linjaler	51-68	150	4 linjaler	41-60	180	4 linjaler
69-88	120	5 linjaler	69-88	150	5 linjaler	61-80	180	5 linjaler
89-	120	6 linjaler	89-	150	6 linjaler	81-	180	6 linjaler

Klassisk sektionsradiator

MR

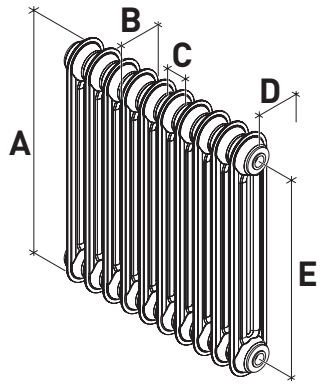

	Modellbeteckning	300	440	500	590	740	990
A	Radiatorhöjd				580		
B	Sektionsdjup				75		
C	Sektionsbredd				37,5		
D	Vägg - Anslutning *				62		
E	C/C tillopp - retur *				505		
Volym	Liter/sektion				0,38		
Vikt	Kg/sektion				0,85		
Effekt	W/sektion 75/65-20 *				37		
Effekt	W/meter 75/65-20				987		

REX

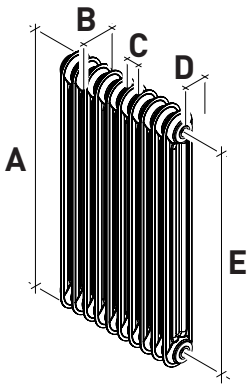

	Modellbeteckning	290	430	490	580	730	980
A	Radiatorhöjd	290	430	490	580	730	980
B	Sektionsdjup	75	75	75	75	75	75
C	Sektionsbredd	30	30	30	30	30	30
D	Vägg - Anslutning *	62	62	62	62	62	62
E	C/C tillopp - retur *	210	355	415	505	655	905
Volym	Liter/sektion	0.16	0,28	0,30	0,33	0,38	0,45
Vikt	Kg/sektion	0,45	0,70	0,75	0,9	1,16	1,58
Effekt	W/sektion 75/65-20 *	21	28,7	32	35	42	55
Effekt	W/meter 75/65-20	693	956	1066	1166	1413	1860

DUPLEX

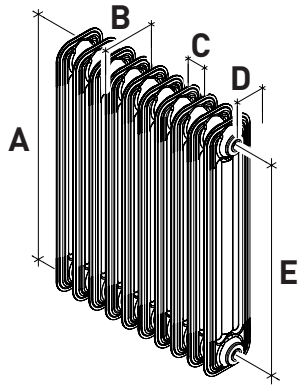

	Modellbeteckning	295	440	500	590	740	990
A	Radiatorhöjd	295	440	500	590	740	990
B	Sektionsdjup	125	125	125	125	125	125
C	Sektionsbredd	45	45	45	45	45	45
D	Vägg - Anslutning *	88	88	88	88	88	88
E	C/C tillopp - retur *	210	355	415	505	655	905
Volym	Liter/sektion	0,41	0,5	0,55	0,6	0,7	0,8
Vikt	Kg/sektion	0,76	1,12	1,28	1,52	1,92	2,58
Effekt	W/sektion 75/65-20 *	32	43	48	56	69	92
Effekt	W/meter 75/65-20	711	956	1067	1244	1533	2044

NISCH-D

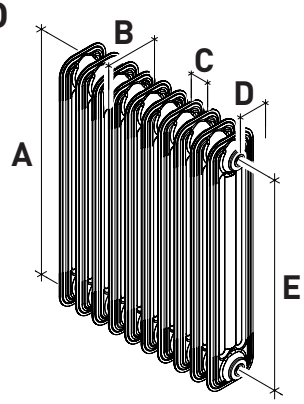

	Modellbeteckning	295	440	500	590	740	990
A	Radiatorhöjd	295	440	500	590	740	990
B	Sektionsdjup	125	125	125	125	125	125
C	Sektionsbredd	37,5	37,5	37,5	37,5	37,5	37,5
D	Vägg - Anslutning *	88	88	88	88	88	88
E	C/C tillopp - retur *	210	355	415	505	655	905
Volym	Liter/sektion	0,36	0,44	0,48	0,52	0,6	0,7
Vikt	Kg/sektion	0,76	1,12	1,28	1,52	1,92	2,58
Effekt	W/sektion 75/65-20 *	32	43	48	56	69	92
Effekt	W/meter 75/65-20	857	1160	1293	1492	1841	2471

TRIPLEX

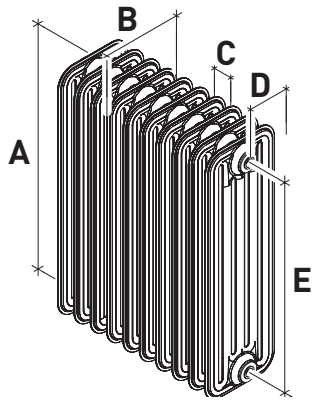

	Modellbeteckning	300	440	500	590	740	990
A	Radiatorhöjd	295	440	500	590	740	990
B	Sektionsdjup	190	190	190	190	190	190
C	Sektionsbredd	45	45	45	45	45	45
D	Vägg - Anslutning *	120	120	120	120	120	120
E	C/C tillopp - retur *	210	355	415	505	655	905
Volym	Liter/sektion	0,53	0,67	0,74	0,83	0,98	1,25
Vikt	Kg/sektion	1,17	1,73	1,97	2,33	2,93	3,94
Effekt	W/sektion 75/65-20 *	46	63	70	80	98	129
Effekt	W/meter 75/65-20	1022	1340	1556	1778	2178	2867

NISCH-T

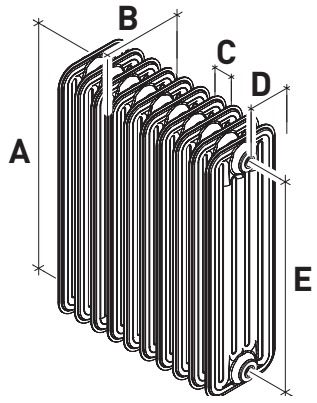

A	Radiatorhöjd	295	440	500	590	740	990
B	Sektionsdjup	190	190	190	190	190	190
C	Sektionsbredd	37,5	37,5	37,5	37,5	37,5	37,5
D	Vägg - Anslutning *	120	120	120	120	120	120
E	C/C tillopp - retur *	210	355	415	505	655	905
Volym	Liter/sektion	0,46	0,58	0,64	0,72	0,85	1,09
Vikt	Kg/sektion	1,17	1,73	1,97	2,33	2,93	3,94
Effekt	W/sektion 75/65-20 *	46	63	70	80	98	129
Effekt	W/meter 75/65-20	1240	1674	1858	2137	2615	3457

SPECIAL

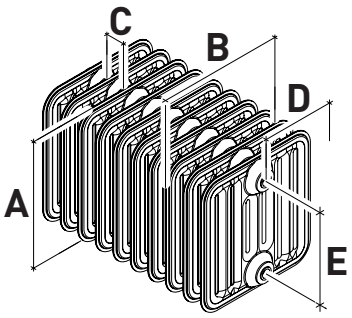

A	Radiatorhöjd	295			590		
B	Sektionsdjup	280			280		
C	Sektionsbredd	45			40		
D	Vägg - Anslutning *	165			165		
E	C/C tillopp - retur *	210			505		
Volym	Liter/sektion	0,63			1,14		
Vikt	Kg/sektion	1,64			2,33		
Effekt	W/sektion 75/65-20 *	63			109		
Effekt	W/meter 75/65-20	1399			2422		

VÄRMEAVGIVNING

Effekt i watt enligt EN442. Andra temperaturer se: www.lenhovda.com

Effekt grupp	Antal Sekt.	Höjd	590		Effekt grupp	Antal Sekt.	Höjd	300		440		500		590		740		990	
		Längd	55/45-20	75/65-20			Längd	55/45-20	75/65-20	55/45-20	75/65-20	55/45-20	75/65-20	55/45-20	75/65-20	55/45-20	75/65-20	55/45-20	75/65-20
MR	1	37,5	19	37	REX	1	30	11	21	15	29	17	32	18	35	22	42	29	56
	10	375	194	370		10	300	110	208	151	287	166	320	181	350	218	424	283	558
	12	450	233	444		12	360	131	250	181	344	200	384	217	419	262	509	340	669
	14	525	272	518		14	420	154	291	211	402	233	448	254	490	306	595	397	781
	16	600	311	591		16	480	175	333	242	459	266	512	290	560	350	680	453	893
	18	675	348	665		18	540	197	374	272	517	300	576	326	629	394	765	509	1004
	20	750	387	739		20	600	219	416	302	574	333	640	363	699	437	850	567	1115
	22	825	426	813		22	660	241	458	332	631	366	704	399	770	481	935	623	1227
	24	900	465	887		24	720	262	499	363	689	399	768	436	839	525	1020	680	1339
	26	975	504	960		26	780	285	541	393	746	433	832	472	909	568	1105	737	1450
	28	1050	543	1034		28	840	306	582	422	804	466	896	507	979	612	1190	793	1562
	30	1125	581	1109		30	900	329	624	453	861	499	960	544	1050	656	1274	850	1674
	32	1200	620	1183		32	960	351	666	483	918	532	1024	580	1119	699	1359	906	1785
	34	1275	659	1257		34	1020	372	707	514	976	566	1088	616	1189	743	1444	964	1896
	36	1350	698	1330		36	1080	395	749	543	1033	599	1152	653	1259	787	1529	1020	2008
	38	1425	737	1404		38	1140	416	790	574	1091	632	1216	689	1329	830	1614	1076	2120
	40	1500	776	1478		40	1200	438	832	604	1148	666	1280	726	1399	874	1699	1133	2231
	42	1575	814	1552		42	1260	460	874	634	1205	699	1344	762	1469	918	1785	1190	2343
	44	1650	853	1626		44	1320	482	915	664	1263	732	1408	797	1539	961	1870	1246	2455
	46	1725	892	1699		46	1380	503	957	695	1320	765	1472	834	1609	1006	1955	1303	2566
	48	1800	931	1773		48	1440	526	999	725	1378	799	1536	870	1679	1049	2039	1360	2677
	50	1875	970	1848		50	1500	547	1040	754	1435	832	1600	906	1749	1093	2124	1417	2789

Effekt grupp	Antal Sektioner	Höjd	300		440		500		590		740		990	
		Längd	55/45-20	75/65-20	55/45-20	75/65-20	55/45-20	75/65-20	55/45-20	75/65-20	55/45-20	75/65-20	55/45-20	75/65-20
DUPLEX	1	45	17	32	23	44	25	49	29	56	36	69	47	93
	10	450	169	321	228	436	252	485	290	560	355	690	469	927
	12	540	203	385	273	523	303	581	348	671	425	828	564	1112
	14	630	237	450	319	609	354	679	406	784	496	967	657	1298
	16	720	271	514	364	696	404	775	464	896	568	1105	751	1483
	18	810	304	578	410	783	454	872	523	1008	639	1242	845	1669
	20	900	338	643	455	870	505	969	580	1119	709	1381	939	1853
	22	990	372	706	500	957	556	1066	639	1232	780	1519	1033	2039
	24	1080	406	771	546	1044	606	1162	696	1344	852	1656	1126	2224
	26	1170	440	835	591	1132	656	1260	754	1455	922	1795	1221	2410
	28	1260	474	899	638	1219	707	1357	813	1567	993	1933	1314	2595
	30	1350	507	963	683	1306	757	1453	870	1679	1064	2071	1408	2781
	32	1440	541	1028	728	1393	808	1551	929	1792	1135	2209	1503	2966
	34	1530	576	1092	774	1480	858	1647	986	1903	1206	2347	1596	3151
	36	1620	610	1156	819	1567	909	1745	1044	2015	1277	2485	1690	3336
	38	1710	644	1221	865	1654	959	1841	1103	2127	1348	2623	1783	3522
	40	1800	678	1284	910	1740	1010	1938	1160	2240	1419	2761	1878	3707
	42	1890	711	1349	955	1828	1060	2035	1219	2351	1489	2899	1972	3893
	44	1980	745	1413	1001	1915	1111	2132	1277	2463	1561	3037	2065	4078
	46	2070	779	1477	1047	2002	1161	2228	1335	2575	1632	3175	2160	4263
	48	2160	813	1542	1093	2089	1212	2326	1393	2687	1703	3314	2253	4449
	50	2250	847	1606	1138	2176	1262	2423	1450	2799	1773	3451	2347	4634
NISCH-D	1	37,5	17	32	23	44	25	49	29	56	36	69	47	93
	10	375	169	321	228	436	252	485	290	560	355	690	469	927
	12	450	203	385	273	523	303	581	348	671	425	828	564	1112
	14	525	237	450	319	609	354	679	406	784	496	967	657	1298
	16	600	271	514	364	696	404	775	464	896	568	1105	751	1483
	18	675	304	578	410	783	454	872	523	1008	639	1242	845	1669
	20	750	338	643	455	870	505	969	580	1119	709	1381	939	1853
	22	825	372	706	500	957	556	1066	639	1232	780	1519	1033	2039
	24	900	406	771	546	1044	606	1162	696	1344	852	1656	1126	2224
	26	975	440	835	591	1132	656	1260	754	1455	922	1795	1221	2410
	28	1050	474	899	638	1219	707	1357	813	1567	993	1933	1314	2595
	30	1125	507	963	683	1306	757	1453	870	1679	1064	2071	1408	2781
	32	1200	541	1028	728	1393	808	1551	929	1792	1135	2209	1503	2966
	34	1275	576	1092	774	1480	858	1647	986	1903	1206	2347	1596	3151
	36	1350	610	1156	819	1567	909	1745	1044	2015	1277	2485	1690	3336
	38	1425	644	1221	865	1654	959	1841	1103	2127	1348	2623	1783	3522
	40	1500	678	1284	910	1740	1010	1938	1160	2240	1419	2761	1878	3707
	42	1575	711	1349	955	1828	1060	2035	1219	2351	1489	2899	1972	3893
	44	1650	745	1413	1001	1915	1111	2132	1277	2463	1561	3037	2065	4078
	46	1725	779	1477	1047	2002	1161	2228	1335	2575	1632	3175	2160	4263
	48	1800	813	1542	1093	2089	1212	2326	1393	2687	1703	3314	2253	4449
	50	1875	847	1606	1138	2176	1262	2423	1450	2799	1773	3451	2347	4634
TRIPLEX	1	45	24	46	33	63	36	70	41	80	50	98	67	130
	10	450	240	459	325	627	360	697	413	802	501	980	655	1297
	12	540	288	551	391	753	433	836	495	961	602	1177	786	1556
	14	630	335	643	455	878	504	976	578	1122	701	1372	916	1815
	16	720	383	735	521	1004	576	1115	660	1282	802	1568	1048	2075
	18	810	432	827	585	1130	649	1255	743	1443	902	1765	1179	2334
	20	900	480	918	651	1256	721	1394	825	1603	1002	1961	1310	2593
	22	990	528	1011	715	1381	792	1533	908	1764	1102	2157	1441	2853
	24	1080	575	1103	781	1507	864	1673	990	1924	1202	2353	1571	3111
	26	1170	623	1194	846	1632	937	1812	1073	2084	1303	2549	1703	3370
	28	1260	671	1286	911	1757	1009	1952	1155	2245	1403	2745	1834	3630
	30	1350	720	1379	976	1883	1080	2091	1238	2405	1504	2941	1965	3889
	32	1440	767	1470	1041	2008	1152	2230	1320	2566	1603	3138	2095	4148
	34	1530	815	1562	1106	2134	1225	2370	1403	2725	1704	3333	2226	4408
	36	1620	863	1653	1171	2259	1297	2509	1485	2885	1804	3529	2358	4667
	38	1710	911	1746	1236	2385	1368	2649	1568	3046	1904	3726	2489	4926
	40	1800	958	1838	1301	2510	1441	2788	1650	3206	2004	3922	2619	5185
	42	1890	1007	1929	1366	2636	1513	2927	1733	3367	2104	4117	2750	5445
	44	1980	1055	2021	1431	2761	1585	3067	1815	3527	2205	4314	2881	5704
	46	2070	1103	2114	1496	2887	1656	3205	1898	3688	2305	4510	3012	5963
	48	2160	1151	2205	1561	3012	1729	3345	1980	3848	2405	4706	3144	6223
	50	2250	1198	2297	1627	3139	1801	3484	2063	4008	2505	4902	3274	6482

Effekt grupp	Antal Sektioner	Höjd	300		440		500		590		740		990	
		Längd	55/45-20	75/65-20	55/45-20	75/65-20	55/45-20	75/65-20	55/45-20	75/65-20	55/45-20	75/65-20	55/45-20	75/65-20
NISCH-T	1	37,5	24	46	33	63	36	70	41	80	50	98	67	130
	10	375	240	459	325	627	360	697	413	802	501	980	655	1297
	12	450	288	551	391	753	433	836	495	961	602	1177	786	1556
	14	525	335	643	455	878	504	976	578	1122	701	1372	916	1815
	16	600	383	735	521	1004	576	1115	660	1282	802	1568	1048	2075
	18	675	432	827	585	1130	649	1255	743	1443	902	1765	1179	2334
	20	750	480	918	651	1256	721	1394	825	1603	1002	1961	1310	2593
	22	825	528	1011	715	1381	792	1533	908	1764	1102	2157	1441	2853
	24	900	575	1103	781	1507	864	1673	990	1924	1202	2353	1571	3111
	26	975	623	1194	846	1632	937	1812	1073	2084	1303	2549	1703	3370
	28	1050	671	1286	911	1757	1009	1952	1155	2245	1403	2745	1834	3630
	30	1125	720	1379	976	1883	1080	2091	1238	2405	1504	2941	1965	3889
	32	1200	767	1470	1041	2008	1152	2230	1320	2566	1603	3138	2095	4148
	34	1275	815	1562	1106	2134	1225	2370	1403	2725	1704	3333	2226	4408
	36	1350	863	1653	1171	2259	1297	2509	1485	2885	1804	3529	2358	4667
	38	1425	911	1746	1236	2385	1368	2649	1568	3046	1904	3726	2489	4926
	40	1500	958	1838	1301	2510	1441	2788	1650	3206	2004	3922	2619	5185
	42	1575	1007	1929	1366	2636	1513	2927	1733	3367	2104	4117	2750	5445
	44	1650	1055	2021	1431	2761	1585	3067	1815	3527	2205	4314	2881	5704
	46	1725	1103	2114	1496	2887	1656	3205	1898	3688	2305	4510	3012	5963
	48	1800	1151	2205	1561	3012	1729	3345	1980	3848	2405	4706	3144	6223
	50	1875	1198	2297	1627	3139	1801	3484	2063	4008	2505	4902	3274	6482

Effekt grupp	Antal Sekt.	Höjd	300		590	
		Längd	55/45-20	75/65-20	55/45-20	75/65-20
SPECIAL	1	45	33	63	57	109
	10	450	331	629	570	1090
	12	540	398	755	684	1308
	14	630	464	881	798	1526
	16	720	531	1007	912	1744
	18	810	597	1133	1026	1962
	20	900	663	1258	1140	2180
	22	990	730	1385	1254	2398
	24	1080	796	1511	1368	2616
	26	1170	862	1636	1482	2834
	28	1260	929	1762	1596	3052
	30	1350	996	1889	1710	3270
	32	1440	1061	2014	1824	3488
	34	1530	1128	2140	1938	3706
	36	1620	1194	2265	2052	3924
	38	1710	1261	2392	2166	4142
	40	1800	1327	2518	2280	4360
	42	1890	1393	2643	2394	4578
	44	1980	1459	2769	2508	4796
	46	2070	1526	2896	2622	5014
	48	2160	1592	3021	2736	5232
	50	2250	1658	3147	2850	5450



LENHOVDA
RADIATORFABRIK

Lenhovda Radiatorfabrik AB • Apoteksgatan 20, 364 42 Lenhovda • Tel 0474-299 50
info@lenhovda.com • www.lenhovda.com