RevNo	Revision note	Date	Signature	Checked

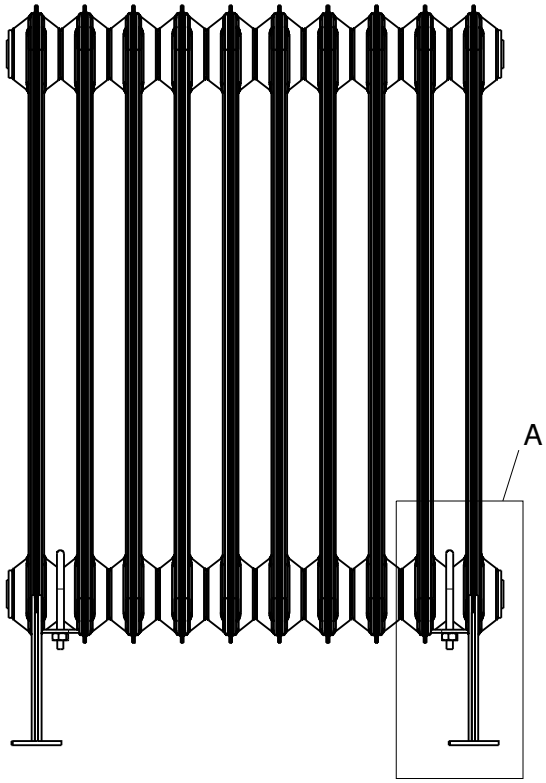

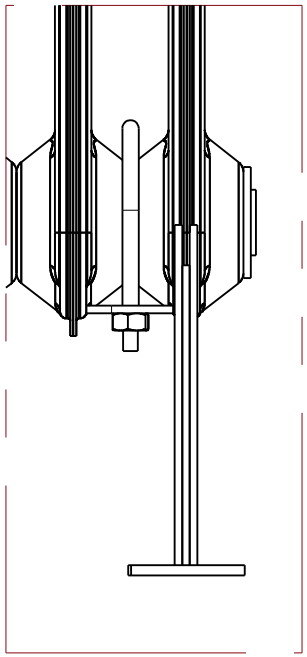

Detail A

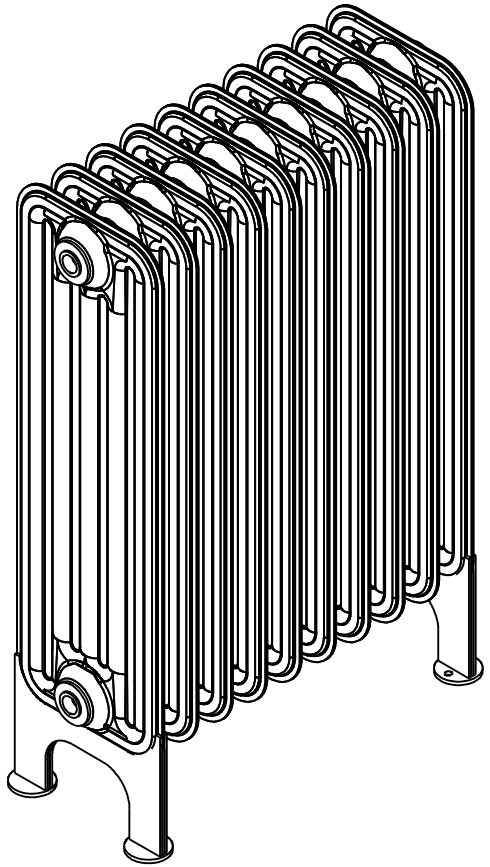

Fotstöd typ 3, Triplex

Scale		Edition	Sheet
1:1			1 av 1